Abox / Abox-*i* IP 54/65 - 690 V

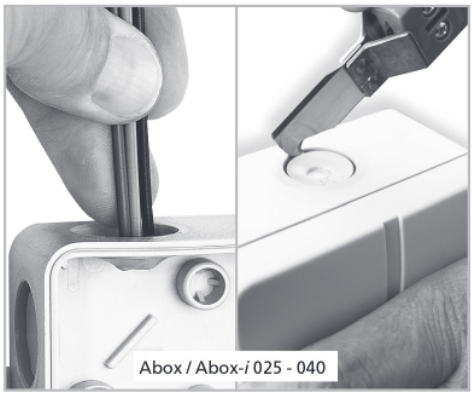

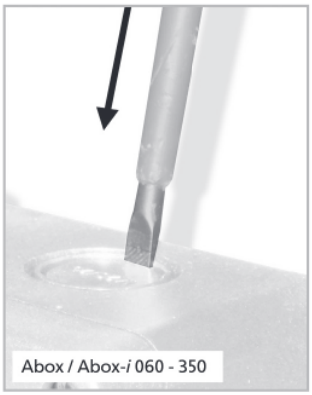



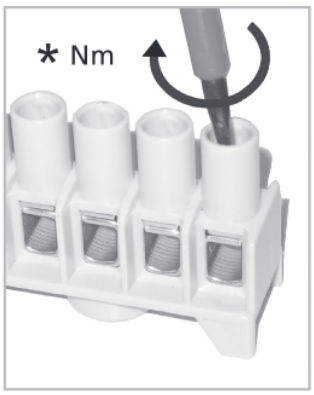

Nach Entfernen der Membranen können handelsübliche Kabelverschraubungen montiert werden.
After removing of the membranes, standard cable glands can be mounted.
Après avoir retiré les membranes, il est possible de installer des presse-étoupes standard.

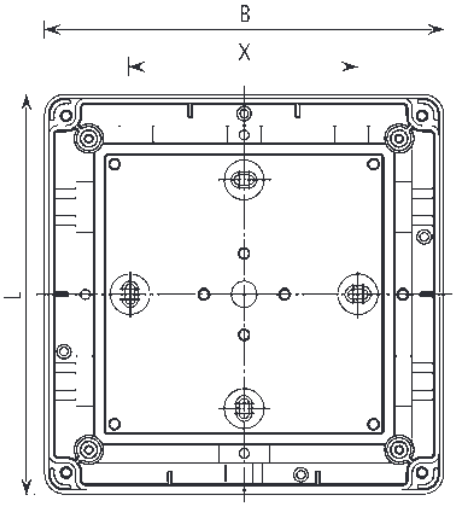

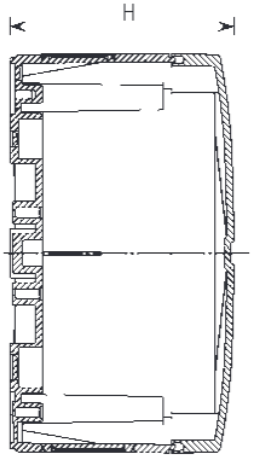

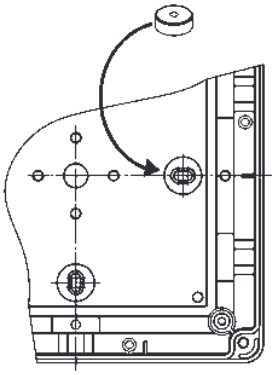

Type *Type* *Type* *Tipos*	L	B	H	X			 [mm²]		
Abox 025-2,5²	80	80	52	46	2,5/4 mm²	*1,2 Nm	4x1,5	4x2,5	--
Abox 040-4²	93	93	55	59	4 mm²	*1,2 Nm	4x1,5	4x2,5	3x4
Abox 060-4²	110	110	67	50	6 mm²	*2,0 Nm	4x2,5	4x4	3x6
Abox 100-10²	140	140	79	80	10 mm²	*2,0 Nm	4x4	4x6	4x10
Abox 160-16²	180	180	91	120	16 mm²	*2,5 Nm	4x6	4x10	4x16
Abox 250-25²	250	200	115	184	25 mm²	*4,0 Nm	4x10	4x16	4x25
Abox 350-35²	250	250	115	184	35 mm²	*4,0 Nm	4x16	4x25	4x35

Günther Spelsberg GmbH + Co. KG • Im Gewerbepark 1
D-58579 Schalksmühle • Tel.: 0 23 55 / 8 92-0 • Fax.: 0 23 55 / 8 92-299
e-mail: info@spelsberg.de • Internet: **www.spelsberg.de**