GREENBERRY

www.greenberry.pl

VENETO-40

PL Wentylator stojący
-Instrukcja obsługi

GB Stand fan
-Instructions for use

CZ Stojanový ventilátor
-Návod na použitie

SK Stojanový ventilátor
-Návod k obsluze

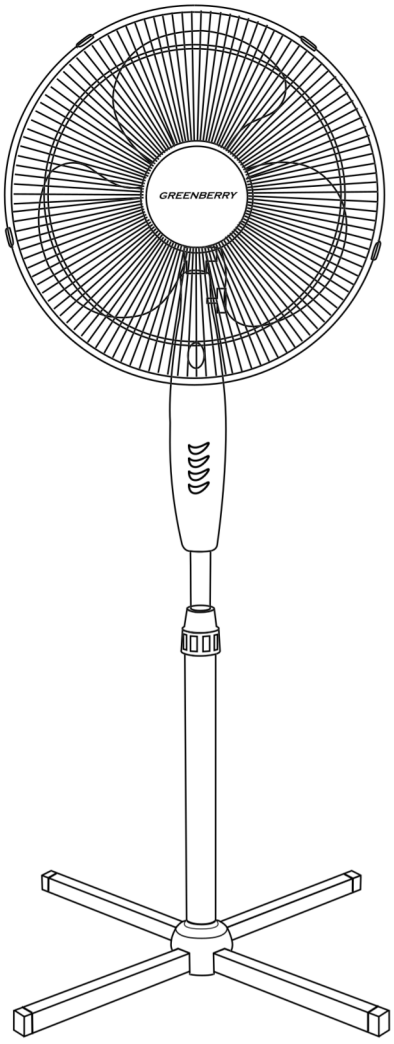

(PL) Kanlux S.A., ul. Objazdowa 1-3, 41-922 Radzionków
(CZ) Distributor: Kanlux s.r.o., Sadová 618, 738 01 Frýdek-Místek
(SK) Distributor: Kanlux s.r.o., Štefánika 379/19, 911 01 Trenčín

Made in P.R.C
2015/12@EL

POLSKI

UWAGA:
Przed rozpoczęciem eksploatacji urządzenia należy uważnie przeczytać poniższą instrukcję obsługi i zachować ją na przyszłość.

I. WSKAZÓWKI DOTYCZĄCE BEZPIECZEŃSTWA UŻYTKOWANIA

1. Przed przystąpieniem do pracy należy sprawdzić zgodność napięcia sieciowego z parametrami urządzenia.
2. Przed wymianą/montażem elementów należy wyłączyć urządzenie i odłączyć je od sieci zasilającej przez wyjęcie wtyczki z gniazdka.
3. Urządzenie jest przeznaczone do użytku wewnątrz pomieszczeń.
4. Nie wolno używać urządzenia do innych celów niż jest ono przeznaczone.
5. Urządzenie należy stawiać na suchej, płaskiej i stabilnej powierzchni.
6. Należy uniemożliwić dzieciom wykorzystanie urządzenia do zabawy. Urządzenie nie powinno być obsługiwane przez osoby (w tym dzieci) o obniżonej sprawności fizycznej, czuciowej, psychicznej, niedoświadczone lub nieposiadające odpowiedniej wiedzy, chyba że będą one nadzorowane lub zostaną odpowiednio przeszkolone przez osoby odpowiedzialne za ich bezpieczeństwo.
7. Nie dotykać mokrymi lub wilgotnymi rękami przewodu zasilającego oraz urządzenia.
8. Nie wolno pozostawiać urządzenia włączonego bez nadzoru.
9. Nie wolno przykrywać urządzenia w czasie jego pracy.
10. Nie przenosić urządzenia w trakcie jego działania
11. Zaraz po zakończeniu pracy należy urządzenie odłączyć od zasilania sieciowego.
12. Należy unikać ruchomych części wentylatora.
13. Nigdy nie wkładaj palców, ołówków lub innych przedmiotów w grill wentylatora, gdy jest on podłączony do zasilania, szczególnie podczas pracy.
14. Trzymać urządzenie z dala od wody. Nie używać go w pobliżu wody ani nad wodą.
15. Podczas odłączania urządzenia od sieci elektrycznej nie ciągnąć za przewód zasilający.
16. Przewód zasilający nie powinien dotykać ostrych krawędzi ani gorących powierzchni.
17. Sprawdzać regularnie stan przewodu sieciowego.
18. Jeśli urządzenie nie pracuje prawidłowo lub którykolwiek z elementów urządzenia uległ uszkodzeniu, w szczególności nieodłączny przewód zasilający, należy bezzwłocznie zaprzestać eksploatacji urządzenia. Naprawę uszkodzonego urządzenia może przeprowadzić tylko autoryzowany serwis lub odpowiednio wykwalifikowana osoba.
19. Wentylator nie może być używany jeśli wszystkie części nie będą zamocowane zgodnie z instrukcją.
20. Do pracy z urządzeniem używać tylko akcesoriów przeznaczonych do tego modelu (znajdujących się w komplecie), użycie innych akcesoriów może spowodować niebezpieczeństwo i powoduje utratę gwarancji.

WEEE

Oznaczenie WEEE wskazuje na konieczność selektywnego zbierania zużytego sprzętu elektrycznego i elektronicznego. Wyrobów tak oznakowanych, pod karą grzywny, nie można wrzucać do zwykłych śmieci z innymi odpadami. Wyroby takie mogą być szkodliwe dla środowiska naturalnego i zdrowia ludzkiego, wymagają specjalnej formy przetwarzania / odzysku / recyklingu / unieszkodliwiania. Wyroby tak oznakowane powinny zostać oddane do punktu zbierania zużytego sprzętu elektrycznego i elektronicznego lub oddane do sprzedawcy, w przypadku zakupu nowego, podobnego wyrobu w ilości nie większej niż nowy kupowany sprzęt tego samego rodzaju. Więcej informacji o punktach zbiórki zużytego sprzętu elektrycznego i elektronicznego można uzyskać w urzędzie miasta lub gminy, lokalnym przedsiębiorstwie oczyszczania lub w sklepie w którym sprzęt został zakupiony.

WAŻNE:
Importer/dostawca nie ponosi żadnej odpowiedzialności za szkody powstałe wskutek nieprawidłowego montażu, zastosowania nieodpowiednich elementów, zmian technicznych oraz nie przestrzegania tej instrukcji.

II. OPIS URZĄDZENIA (Rys.1):

A - Przednia siatka ochronna
B - Nakrętka mocująca śmigło
C - Śmigło
D - Nakrętka mocująca osłonę
E - Zatrzask zabezpieczający
F - Tylna siatka ochronna
G - Silnik
H - Panel sterujący, przełączniki regulacji strumienia powietrza:
- „0" - urządzenie wyłączone
- „1" - lekki strumień powietrza
- „2" - średni strumień powietrza
- „3" - mocny strumień powietrza

I - Obudowa silnika
J - Gałka nastawcza
K - Śruba „A"
L - Śruba „B"
M - Osłona podstawy
N - Przedłużenie statywu
O - Pierścień regulacji wysokości
P - Statyw
Q - Podstawa

III. MONTAŻ:

UWAGA:
Przed wymianą/montażem elementów należy wyłączyć urządzenie i odłączyć je od sieci zasilającej przez wyjęcie wtyczki z gniazdka.

1. Zmontować krzyżak podstawy (Q), odkręcić i wyjąć cztery śruby (K) z dwóch części podstawy, następnie skrzyżować je. Na zmontowaną podstawę nałożyć statyw (P), jednocześnie wyrównująca tak aby otwory w kołnierzu statywu pokryły się z otworami w podstawie, następnie dokręcić cztery śruby (K) i nałożyć od góry osłonę podstawy (M) (Rys.2).
2. Tylną siatkę ochronną (F) należy nałożyć z przodu części silnikowej, a następnie dokręcić za pomocą nakrętki mocującej osłonę (D) (Rys.3).
3. Na oś silnika nałożyć śmigło (C), dokręcić nakrętką mocującą (B) (Rys.4).
4. Do przymocowanej uprzednio tylnej siatki ochronnej, przyłożyć przednią siatkę ochronną, tak aby ich krawędzie się pokryły, po czym połączyć osłonę przednią z tylną za pomocą czterech zatrzasków (E) (Rys.5).
5. Rurkę przedłużenia statywu (N) należy wyciągnąć ze statywu (P) do odpowiedniej wysokości i skręcić za pomocą pierścienia regulacji wysokości (O) (Rys.6).
6. Zmontowany korpus wentylatora nałożyć na przedłużenie statywu (N) i przymocować za pomocą śruby (L) (Rys.7)

IV. URUCHAMIANIE I OBSŁUGA URZĄDZENIA:

1. Ustaw wentylator na płaskiej, stabilnej powierzchni. Podłącz wtyczkę do gniazda sieciowego.
2. Panel sterowania: Aby włączyć wentylator, naciśnij dowolny przycisk kontroli prędkości: „1" - lekki strumień powietrza, „2" - średni strumień powietrza, „3" - mocny strumień powietrza.
3. Aby wyłączyć urządzenie, wciśnij przycisk „0".
3. Gałka oscylacyjna: wciśnij gałkę w dół aby wentylator oscylował, w celu zatrzymania oscylacji wyciągnij pokrętło.
4. Regulacja położenia: zawsze wyłączaj wentylator przed dokonaniem regulacji położenia. Kierunek przepływu powietrza można regulować w górę lub w dół, odwracając grill w górę lub w dół po poluzowaniu śruby.
5. Regulacja wysokości: poluzować pierścień regulacji wysokości, a następnie ustawić statyw na odpowiedniej wysokości, dokręcić pierścień regulacji wysokości.

V. CZYSZCZENIE I KONSERWACJA:



UWAGA:
Przed przystąpieniem do czyszczenia należy wyłączyć urządzenie i odłączyć je od sieci zasilającej przez wyjęcie wtyczki z gniazdka.

- podczas czyszczenia urządzenia nie zanurzać w wodzie;
- nie czyścić za pomocą środków chemicznych lub żrących płynów;
- do czyszczenia urządzenia używać tylko miękkiej, suchej szmatki;
- w celu zabezpieczenia wentylatora podczas przechowywania, należy go dokładnie wyczyścić, przykryć plastikowym workiem oraz przechowywać w suchym miejscu.

VI. PARAMETRY TECHNICZNE

Wejściowe napięcie znamionowe: 220-240V~
Częstotliwość sieci: 50/60Hz
Moc: 45W
II klasa ochronności - wyrób, w którym ochronę przed porażeniem elektrycznym spełnia, poza izolacją podstawową, zastosowana izolacja podwójna lub wzmocniona.
Wyrób spełnia wymagania Dyrektyw Unii Europejskiej (UE).

CE

ENGLISH

ATTENTION:
Read this user manual carefully before you use the appliance and save it for future reference.

I. INSTRUCTIONS FOR SAFE USE:

1. Check if the voltage indicated on the type plate corresponds to the local mains voltage before you connect the appliance.
2. Turn the device off and unplug it before you replace/assemble any parts.
3. The appliance is intended for use indoors.
4. The appliance cannot be used for other purposes than it was designed for.
5. Place the device on a dry, flat and stable surface.
6. Ensure that children do not use the appliance for playing. This appliance is not intended for use by persons (including children) with reduced physical, sensory or mental capabilities, or lack of experience and knowledge, unless they have been given supervision or instruction concerning use of the appliance by a person responsible for their safety.
7. Do not touch the mains cord and the appliance with wet or damp hands.
8. Never let the appliance run unattended.
9. Nie wolno przykrywać urządzenia w czasie jego pracy.
10. Nie przenosić urządzenia w trakcie jego działania
11. Unplug the appliance immediately after use.
12. Avoid movable parts of the ventilating fan.
13. Do not put fingers, pencils or other objects in the fan grid when it's connected to power supply, especially when it is in operation.
14. Keep the appliance away from water. Do not use it near or over water contained in baths, washbasins, sinks etc.
15. Do not pull the mains cord when unplugging the appliance.
16. The mains cord must not be in contact with sharp edges or hot surfaces.
17. Check the condition of the mains cord regularly.
18. If the appliance doesn't work properly or any of the parts is damaged, especially the mains cord, stop using the appliance immediately. Any repair of a damaged appliance can only be carried out by an authorized service centre or appropriately qualified person.
19. The ventilating fan must not be used if all the parts have not been assembled according to the manual.
20. Use only accessories designed for this model (included in the set); using other accessories can cause hazardous situation and results in the guarantee becoming invalid.



WEEE label signifies the necessity of selective collection of waste electric and electronic equipment. The products thus marked must not be disposed of to the standard waste bins together with other types of waste. Such products may be environmentally harmful and require special forms of processing, recovery, recycling and neutralization. Products designated in this way should be handed over to a used electronic and electrical equipment collection point. They may also be returned to the seller, in case of purchasing a new similar product; in this case, the number of returned products may not exceed the number of purchased new products of the same kind. More information on used electronic and electrical equipment collection points may be obtained from city halls and district offices, as well as from local recycling centers or from the shop where this appliance was bought.

IMPORTANT:
The Importer/Supplier bears no responsibility for damages resulting from inappropriate installation, application of inappropriate components, technical modifications and failure to comply with these instructions.

II. APPLIANCE DESCRIPTION (Img.1):

A - Front protective mesh
B - A nut for fastening the propeller
C - Propeller
D - A nut for fastening the guard
E - Fixing lock
F - Rear protective mesh

G - Engine
H - Control panel, airflow control switch:
- „0" - device disabled
- „1" - gentle airflow
- „2" - medium airflow
- „3" - strong airflow

I - Engine casing
J - Adjusting knob
K - Screw "A"
L - Screw "B"
M. - Base cover
N - Extension of the stand
O - Height-adjustment ring
P - Stand
Q - Base

III. ASSEMBLY:

ATTENTION:
Turn the device off and unplug it before you replace/assemble any parts.

1. Assemble the base cross (Q), unscrew and take out four screws (K) from both parts of the base, and then cross them. Place the stand (P) on the assembled base, adjusting it so as to make the openings in the flange of the stand coincide with those in the base, then tighten up the four screws (K) and place the guard of the base from above (M) (Img.2).
2. The back protective mesh (F) should be put at the front of the motor part and fixed by screwing the nut for fastening the guard (D) (Img.3).
3. Place the propeller (C) on the axle of the engine and fasten it by tightening up the nut (B) (Img.4).
4. Put the front protective mesh to the previously fixed back protective mesh in such a way as to make their edges coincide, then join the front guard with the back one by means of four snap fasteners (E) (Img.5).
5. Take out the extension tube (N) from the stand to a suitable height and screw the elements together, using the height-adjustment ring (O) (Img.6).
6. Place the assembled body of the fan on the extension of the stand (N) and fasten it using the screw (L) (Img.7).

IV. INSTRUCTIONS FOR USE:

1. Set the device on a flat, stable surface. Put the plug in the wall socket.
2. Control panel: press any speed control button to turn the ventilating fan on: „1" - gentle airflow, „2" - medium airflow or „3" – for strong airflow. To turn the fan off press "0" button.
3. Oscillatory knob: press the knob down to make the fan oscillate, to stop the fan release the knob.
4. Position setting: always turn the fan off before adjusting its position. Air flow can be directed upwards or downwards by moving the grid down and up.
5. Height setting: loosen the height setting ring, then adjust the stand to the required height and tighten it.

V. CLEANING AND MAINTENANCE:



ATTENTION:
Turn the device off and unplug it before cleaning.

- do not immerse the appliance in water when cleaning it;
- do not clean with chemicals or corrosive lotions;
- use only soft, dry cloth to clean the appliance.
- in order to protect the fan during storage, it must be thoroughly cleaned, covered with a plastic bag and kept in a dry place.

VI. TECHNICAL PARAMETERS

Input rated voltage: 220-240V~
Frequency: 50/60Hz
Power: 45W
II class protection - a product in which protection against electric shock is provided not only through basic insulation, but also double or reinforced insulation.
Product meets the requirements of EU directives.

CE

POZOR:
Nežli začnete používat zařízení, je třeba si pozorně přečíst tento návod a ponechat si jej do budoucna.

ČESKÝ

I. BEZPEČNOSTNÍ POKYNY:

1. Před uvedením do provozu je nutné ověřit soulad síťového napětí s parametry zařízení.
2. Před výměnou/montáží pryč zařízení a odpojit z elektrické sítě vytáhnutím zástrčky ze zásuvky.
3. Zařízení je určeno pouze k použití uvnitř místností.
4. Zařízení se nesmí používat k jiným účelům, nežli ty, pro které je určeno.
5. Umístěte přístroj na suchý, rovný a stabilní povrch.
6. Děti si se zařízením nesmí hrát jako s hračkou. Zařízení nesmí obsluhovat osoby (v tom děti) se sníženou fyzickou, senzibilní, psychickou kondicí, nezkušené anebo nemající kompetence, leda že budou pod dohledem anebo budou náležitě proškoleny odpovědnými za jejich bezpečnost osobami.
7. Nedotýkat se mokrýma nebo vlhkýma rukama síťového kabelu.
8. Zapnuté zařízení se nesmí nechat bez dohledu.
9. Zařízení se během provozu nesmí přikrývat.
10. Nepřenášet zařízení během provozu.
11. Ihned po ukončení práce je třeba zařízení odpojit od sítě.
12. Vyhýbat se pohyblivým částem ventilátoru.
13. Nikdy nevkládej prsty, tužky či jiné předměty do prostoru vrtule, kdy tato je zapojena do sítě, zvláště během provozu.
14. Dbejte na to, aby přístroj nepřišel do styku s vodou. Nepoužívejte jej v blízkosti vany s napuštěnou vodou, umyvadla, dřezu apod.
15. Během odpojování zařízení ze zásuvky netahat za napájecí kabel.
16. Napájecí kabel by se neměl dotýkat ostrých hran ani horkých povrchů.
17. Nezapomeňte pravidelně kontrolovat stav síťové šňůry.
18. Pokud zařízení anebo libovolná z částí zařízení nepracuje správně anebo je poškozená, zvláště pak napájecí kabel, je nutné okamžitě přestat zařízení používat. Opravu poškozeného zařízení může provést pouze autorizovaný servis anebo kvalifikovaná osoba.
19. Ventilátor se nesmí používat pokud všechny části nejsou připevněné a namontované dle návodu.
20. K práci s zařízením používejte pouze ty doplňky, které jsou pro tento model určeny (nacházející se v přiloženém vybavení), použití jiných doplňků může způsobit nebezpečí a ztrátu záruky.



Označení WEEE uvádí nutnost selektivního sběru použitého elektrického a elektronického vybavení. Takto označené výrobky není možno vyhazovat spolu s ostatním běžným odpadem. Takovéto výrobky mohou být škodlivé pro životní prostředí a vyžadují zvláštní formu zpracování, renovace, recyklace a zneškodnění. Takto označené výrobky mají být předány na místo, kde je provozován sběr opotřebovaného elektrozařízení anebo předáno prodejci pokud bude koupen nový podobný výrobek v množství nikoliv větším nežli nový kupovaný výrobek téhož druhu. Více informací o sběrných bodech opotřebovaného elektrozboží a elektroniky lze získat v obecním úřadě, místním podniku pro recyklaci anebo v prodejně, v níž bylo zařízení koupeno.

POZOR:
Dovozce/distributor nenese žádnou odpovědnost za škody vzniklé v důsledku nesprávné montáže, použitím nesprávných součástí, technickými změnami nebo nedodržením tohoto návodu.

II. POPIS ZAŘÍZENÍ (Obr.1):

A - Přední mřížka
B - Zatice pro uchycení vrtule
C - Vrtule
D - Matice pro uchycení krytu
E - Připevňovací prvek
F - Zadní mřížka
G - Motor
H - Ovládací panel, přepínač/vypínač regulace intenzity vzduchu:
- „0" - zařízení vypnuto
- „1" - slabá intenzita větru
- „2" - střední intenzita větru
- „3" - silná intenzita větru

I - Kryt motoru
J - Ovládací páčka
K - Šroub „A"
L - Šroub „B"
M - Kryt podstavce
N - Prodloužení stojanu
O - Matice nastavení výšky
P - Stojan
Q - Podstavec

III. MONTÁŽ:

POZOR:
Před výměnou/montáží pryč zařízení a odpojit z elektrické sítě vytáhnutím zástrčky ze zásuvky.

1. Namontovat křížový kloub základu (Q) odšroubovat a vyndat 4 šrouby (K) ze dvou dílů základu, následně je překřížit. Na takto složený základ nasadit stojan (P), nutno vyrovnat tak, aby se otvory v plášti stojanu překrývaly s otvory v základě, následně došroubovat čtyři šrouby (K) a z vrchu nasadit kryt stojanu (M)(Obr.2)
2. Zadní mřížku (F) nasadit na přední část dílu s motorem a následně připevnit s použitím matice přichycující kryt (D)(Obr. 3).
3. Na osu motoru nasadit vrtuli (C), dotáhnout matici (B) (Obr. 4).
4. K dříve již nainstalované zadní mřížce, přiložit přední mřížku, tak aby se jejich okraje pokrývaly, poté nasadit přední kryt a zadní s použitím čtyřech patentek (E) (Obr. 5).
5. Tyčku prodloužení stojanu (N) je nutné vytáhnout ze stojanu (P) do požadované výšky a přišroubovat s použitím matice nastavení výšky (O) (Obr. 6).
6. Složené tělo větráku nasadit na prodloužení stojanu (N) a připevnit pomocí šroubu (L) (Obr. 7).

IV. NÁVOD K POUŽITÍ:

1. Zarizeni položit na rovném podkładu. Zapojit zástrčku do zásuvky.
2. Ovládací tlačítko: zapnutí ventilátoru provádíme stisknutí libovolného tlačítka rychlosti: „1” - slabá intenzita větru, „2” - střední intenzita větru, „3” - silná intenzita větru; vypnutí provádíme tlačítkem "0".
3. Oscilační páčka: zatlač směrem dolů, aby větrák osciloval, zastavení této funkce - vytáhnutí páčky.
4. Regulace úhlu: Před regulací úhlu vždy ventilátor vypni. Proud vzduchu lze regulovat směrem nahoru a dolů, přesunutím mřížky nahoru nebo dolů.
5. Regulace výšky: Povolit prstenec pro regulaci výšky, a následně nastavit stojan na příslušnou výšku a přišroubovat.

V. ČIŠTĚNÍ A ÚDRŽBA:



POZOR:
Před čištěním pryč zařízení a odpojit z elektrické sítě vytáhnutím zástrčky ze zásuvky.

- během čištění zařízení nenořit ve vodě;
- zařízení se nesmí čistit s chemikáliemi;
- k čištění zařízení používat pouze měkkou, suchý utěrku;
- pro zajištění zařízení během uložení je nutné provést důkladné čištění, přikrýt plastovým pytlem a uchovat na suchém místě.

VI. TECHNICKÉ PARAMETRY:

Jmenovité napětí: 220-240V~
Jmenovitá frekvence: 50/60Hz
Výkon: 45W
II třída ochrany - výrobek, v němž ochranu před úrazem elektrickým proudem, vedle základní izolace, zajišťuje použitá dvojí izolace anebo posílená izolace.
Výrobek splňuje požadavky nařízení Evropské unie (EU).

CE

SLOVENSKÝ

POZOR:
Pred prvým použitím si pozorne prečítajte tento návod na obsluhu a uschovajte ho na neskoršie použitie.

I. BEZPEČNOSTNÉ POKYNY:

1. Pred prvým použitím skontrolujte, či elektrické napätie v sieti u Vás zodpovedá parametrom výrobku uvedených na štítku prístroja.
2. Pred výmenou/montážou častí vypnite prístroj a odpojte ho od elektrickej siete tým, že odstráni zástrčku zo zásuvky.
3. Nepoužívajte prístroj vo vonkajších priestoroch.
4. Nepoužívajte prístroj pre iné učely, než je určený.
5. Umiestnite prístroj na suchý, rovný a stabilný povrch.
6. Nedovoľte prístroj používať deťom. Osoby so zníženou fyzickou, zmyslovou a psychickou schopnosťou, neplnoprávne alebo nepoučené osoby smú prístroj používať len pod dozorom, prípadne po preškolení oprávnenou osobou zodpovednej za ich bezpečnosť.
7. Nedotýkajte sa prístroja vlhkými alebo mokrými rukami.
8. Nenechávajte prístroj zapojený do elektrickej zásuvky bez dozoru.
9. Nezakrývajte prístroj počas jeho práce.
10. Neprenášajte prístroj počas jeho činnosti.
11. Pokiaľ prístroj nepoužívate, vypnite ho a odpojte z elektrickej zásuvky.
12. Vyhýbajte sa pohyblivým častiam ventilátora.
13. Nikdy nestrkajte prsty, ceruzky ani iné predmety do grillu ventilátora, keď je tento pripojený na napájanie, najmä počas práce.
14. Zariadenie nesmie prísť do styku s vodou. Nepoužívajte ho v blízkosti alebo nad vodou vo vani, umývadle, dreze atď.
15. Počas odpájania prístoja z elektrickej siete neťahajte za napájací kábel.
16. Napájací kábel sa nesmie dotýkať ostrých predmetov a horúcich povrchov.
17. Pravidelne kontrolujte stav sieťového kábla.
18. V prípade, že zariadenie nefunguje správne, alebo niektorá časť prístroja je poškodená, predovšetkým napájací kábel, prístroj nepoužívajte. Opravu poškodeného prístroja môže vykonať len autorizovaný servis alebo kvalifikovaná osoba.
19. Ventilátor sa nesmie používať, ak nebudú všetky jeho diely namontované podľa návodu.
20. Pracujte len s príslušenstvom prispôsobeným k tomuto modelu (nachádza sa v komplete), použitie iného príslušenstva môže viesť k ohrozeniu a k strate záruky.

WEEE

Označenie WEEE uvádza nutnosť selektívneho zberu použitého elektrického a elektronického vybavenia. Takto označené výrobky nie je možné vyhadzovať spolu s ostanými obyčajnými odpadkami. Takéto výrobky môžu byť škodlivé pre životné prostredie a vyžadujú si špeciálnu formu spracovania, renovácie, recyklácie a zneškodnenia. Takto označené výrobky musia byť odovzdané v stredisku pre zber opotrebovaných elektrických a elektronických zariadení alebo odovzdané predávajúcemu, v prípade nákupu nového podobného výroku v množstve neprevyšujúcom nové kupované zariadenie rovnakého druhu. Viac informácií o strediskách pre zber opotrebovaných elektrických a elektronických zariadení môžete získať na mestskom úrade alebo obecnom úrade, miestnom podniku technických služieb alebo v obchode, v ktorom bolo zariadenie zakúpené.

POZOR:
Dovozca/dodávateľ nenesie žiadnu zodpovednosť za škody spôsobené nesprávnou montážou, použitím nezodpovedajúcich súčastí, technickými zmenami ani nedodržaním tohto návodu.

II. POPIS VÝROBKU (Obr.1)

A - Predná ochranná sieť
B - Matka na upevnenie vrtule
C - Vrtuľa
D - Zabezpečovací krúžok
E - Upevňovací zámok
F - Zadná ochranná sieť
G - Motor
H - Ovládací panel, prepínač/vypínač regulácie intenzity vzduchu:
- „0" - zariadenie vypnuté;
- „1" - slabá intenzita vzduchu
- „2" - stredná intenzita vzduchu
- „3" - silná intenzita vzduchu

I - Teleso motora
J - Nastavovací gombík
K - Skrutka „A"
L - Skrutka „B"
M - Kryt podstawy
N - Predĺženie stojana
O - Krúžok na reguláciu výšky
P - Stojan
Q - Základ

III. MONTÁŽ:

POZOR:
Pred výmenou/montážou častí vypnite prístroj a odpojte ho od elektrickej siete tým, že odstráni zástrčku zo zásuvky.

1. Zmontovať krížovú hlavu základu (Q) odskrutkovať a odstrániť štyri skrutky (K) z dvoch častí základu, potom ich skrížiť. Na zmontovaný základ nasadiť stojan (P), zároveň vyrovnať tak, aby sa otvory v prírube stojana zhodovali s otvormi v základe, následne doskrutkovať štyri skrutky (K) a nasadiť odhora kryt základu (M)(Obr. 2).
2. Zadnú ochranná sieť (F) treba nasadiť zpredu motorovej časti, a následne doskrutkovať pomocou matky na upevnenie krytu (D)(Obr. 3).
3. Na os motora nasadiť vrtuľu (C), dotiahnuť upevňovacou maticou (B) (Obr. 4).
4. K skôr pripevnenej zadnej ochrannej sieti, priložiť prednú ochrannú sieť, tak aby sa ich hrany zhodovali, následne spojiť predný kryt so zadným pomocou štyroch západiek (E).(Obr. 5).
5. Tyč predĺženia stojana (N) vytiahnuť zo stojana (P) na príslušnú výšku a skrútiť pomocou krúžka na reguláciu výšky (O)(Obr. 6).
6. Zmontované teleso ventilátora nasadiť na predĺženie stojana (N) a upevniť pomocou skrutky (L)(Obr. 7).

IV. NÁVOD NA POUŽITIE:

1. Umiestnite ventilátor na rovný podklad. Zapojiť zástrčku do zásuvky.
2. Prepínač ovládania: Pre zapnutie ventilátora stačí stlačiť ľubovoľné kontrolné tlačidlo rýchlosti: „1” - slabá intenzita vzduchu, „2” - stredná intenzita vzduchu, „3” - silná intenzita vzduchu; pre vypnutie - stlačte tlačidlo "0".
3. Oscilačný gombík: zatlačte gombík dole, aby ventilátor osciloval; pre jeho zastavenie vytiahnite otočný gombík.
4. Nastavenie polohy: Ventilátor vždy vypnite pred nastavením polohy. Prietok vzduchu možno regulovať hore a dole, presunutím grilla hore alebo dole.
5. Nastavenie výšky: Povoľte krúžok nastavenia výšky, a následne nastavte stojan na príslušnej výške a doskrutkujte ho.

V. ČISTENIE A ÚDRŽBA:



POZOR:
Pred čistením vypnite prístroj a odpojte ho od elektrickej siete tým, že odstráni zástrčku zo zásuvky.

- počas prístroj neponárajte do vody;
- zariadenie nesmie byť čistené s chemickými látkami;
- k čisteniu prístroj používajte len mäkkú navlhčenú hendriku;
- pre zaistenie ventilátora počas uschovávania je nutné ho dôkladne očistiť, prikryť plastovým vakom a uschovávať na suchom mieste.

VI. TECHNICKÉ ÚDAJE:

Prívod striedavého napätia: 220-240V~
Frekvencia: 50/60Hz
Výkon: 45W
Ochanná trieda II stupňa - výrobok, v ktorom ochrana proti úrazu elektrickým prúdom je dosianutá, okrem základnej izolácie, použitím dvojitej alebo spevnenej izolácie.
Výrobok splňa požiadavky Smerníc Európskej únie (EU).

CE

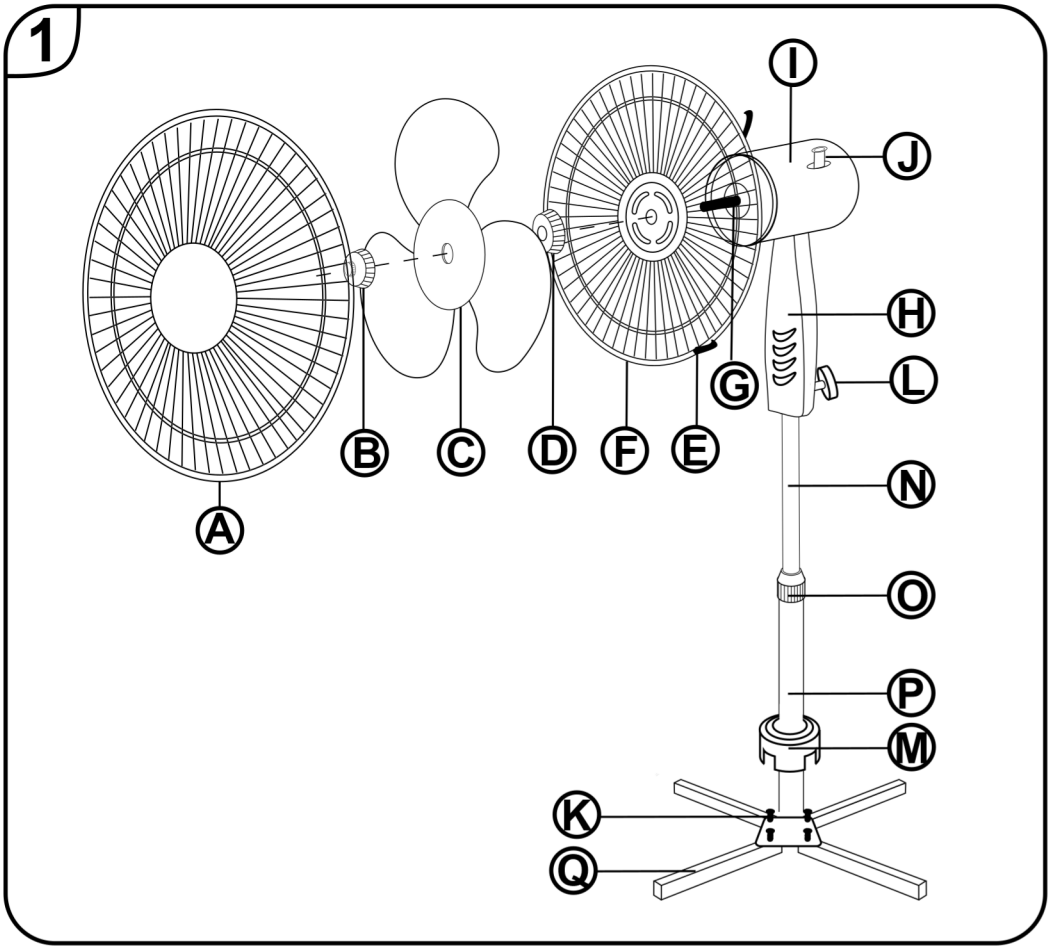
1
I
J
H
L
G
B
C
D
F
E
N
A
O
P
M
K
Q

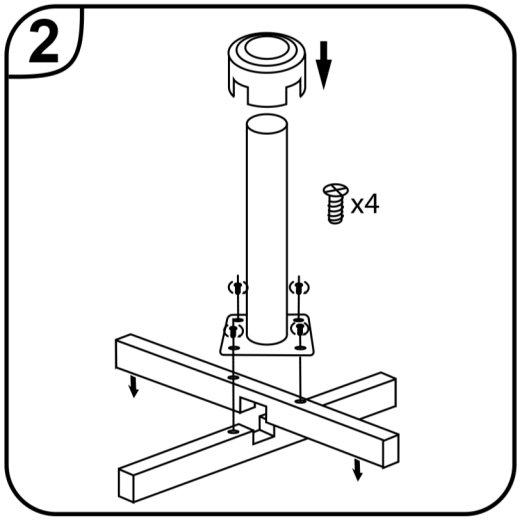
2
x4

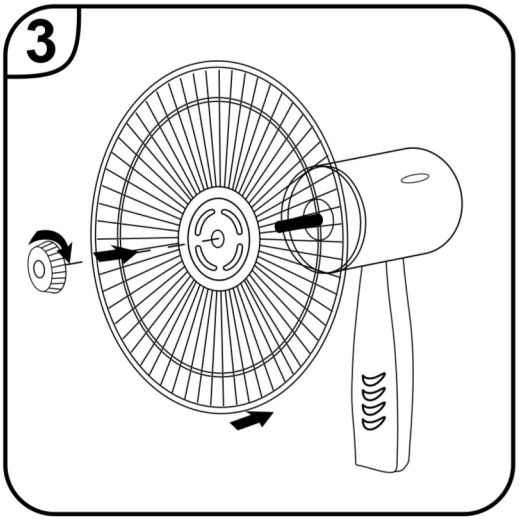
3

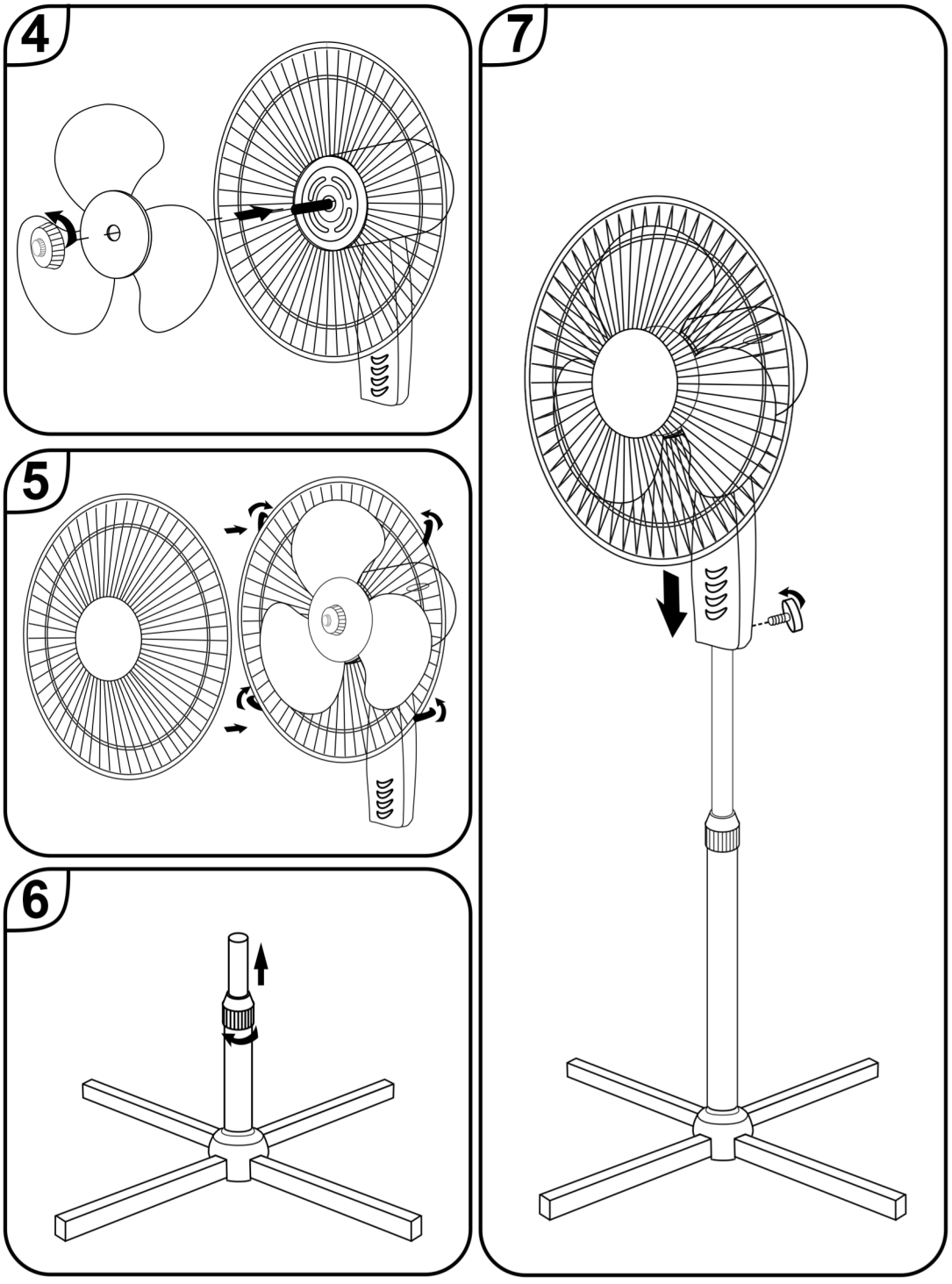
4
5
6
7